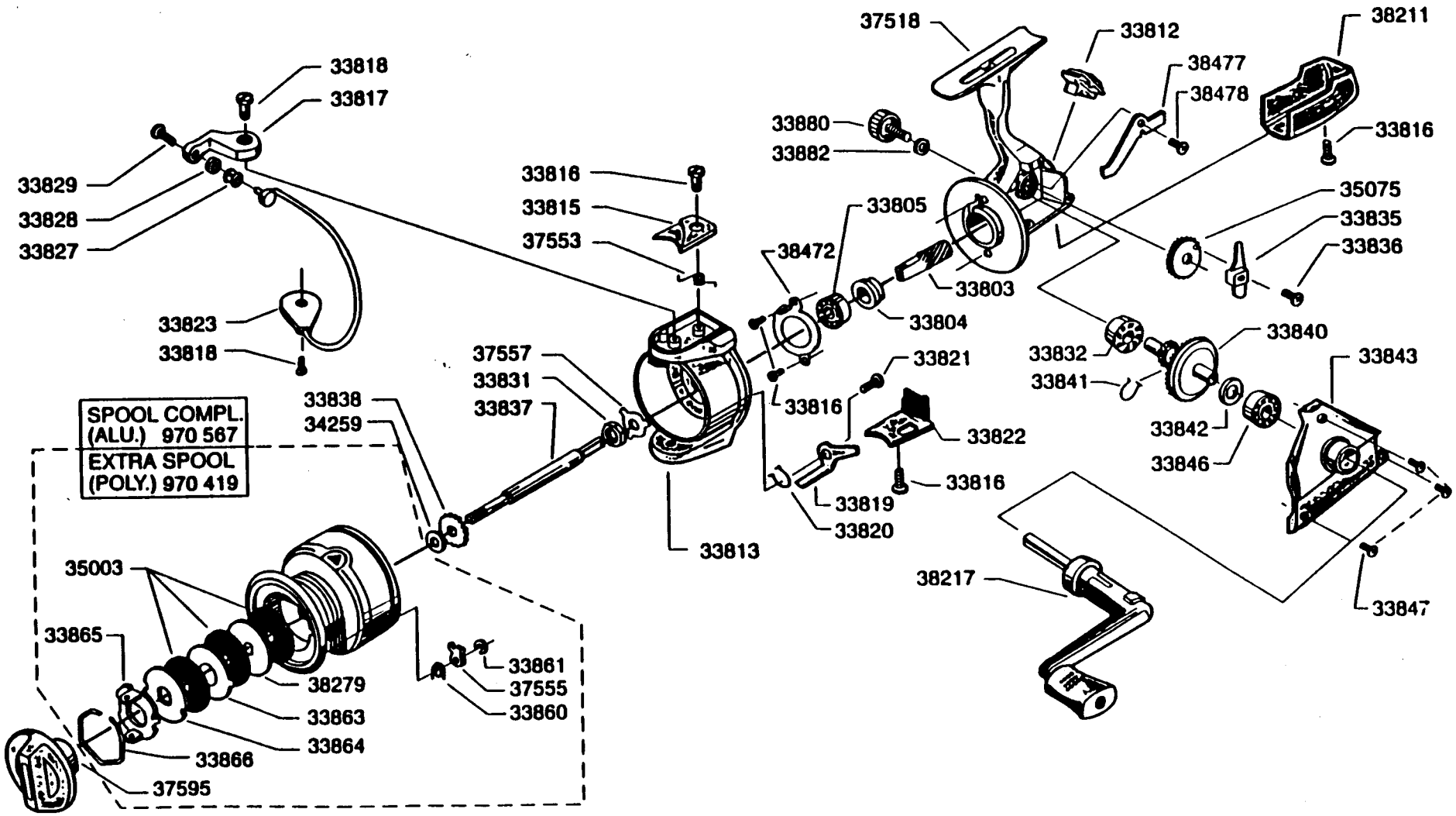

Please specify reel model number and number in reelfoot when ordering parts.

Vid beställning av reservdelar bör alltid rulltyp och nummer-beteckning under rullfoten uppges.

Cardinal Black Max Lite UL 02

903955

34-11594 - 4